/ IC

■

LN8238A

LN8238A

■

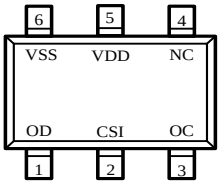

SOT23-6L
(TOP VIEW)

1	OD	FET
2	CSI	
3	OC	FET
4	NC	
5	VDD	
6	VSS	

■

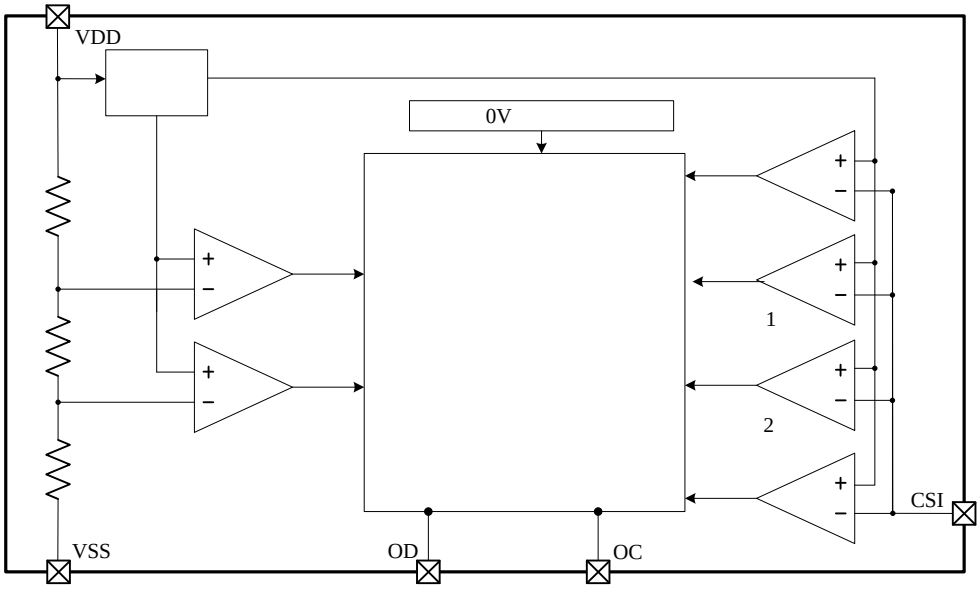

■

	VIN	GND-0.3 GND+8.0	V
OC	VOC	VDD-15~VDD+0.3	
OD	VOD	VSS-0.3~VDD+0.3	
CSI	VCSI	VDD-15~VDD+0.3	
	Topr	-40 +85	℃
	Tstg	-40 +125	

■

Ta=25

■

VODL<VDD<VOCU VCH<VCSI<VOI1 M1 M2

VDD VDD VOCU

TOC M2

(1) VDD<VOCR M2

(2) VOCR<VDD<VOCU VCSI>VOI1 M2

:

ס ɣVDD VDD VODL

TOD M1

M1

■

SOT23-6L

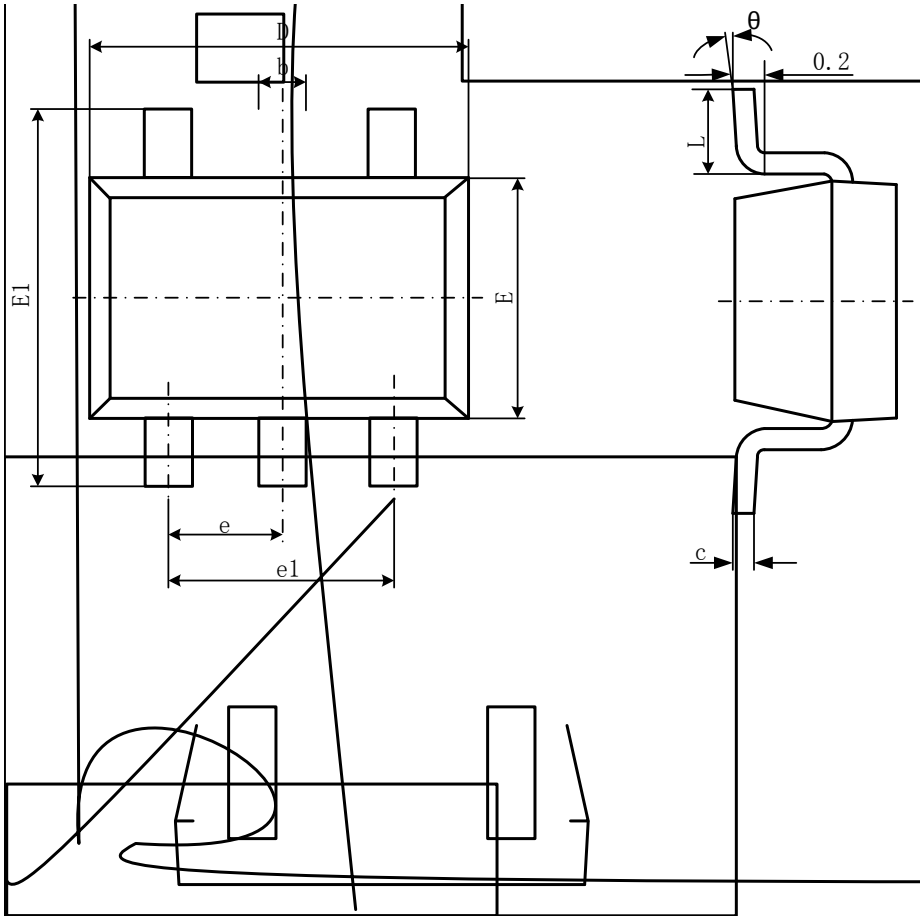

Symbol